# VJS

## Difusores Redondos

## Submittal

## Características:

- Difusor redondo de tres conos
- Para inyección o retorno
- Núcleo con altura ajustable y desmontable
- Patrón de descarga de aire horizontal o vertical de 360°
- Plato exterior expuesto tipo R de menor altura (VJR)
- Plato exterior expuesto tipo S a prueba de manchas (VJS)

## Materiales y Acabados:

- Fabricado en aluminio
- Colores de línea: blanco, blanco tablaroca o negro mate
- Colores especiales disponibles

**Nombre de la obra:**_____
**Ubicación:**_____
**Arquitecto:** _____
**Ingeniero:** _____
**Contratista:** _____

**Presentado por:**

**Fecha:**

Av. División del Norte N°76 Col. Memetla,
Cuajimalpa México. C.P. 05330 D.F.

www.innes.com.mx

Nota: Este submittal está diseñado para demostrar dimensiones generales de dicho producto. Los dibujos de este submittal no son elaborados con la intención de especificar aspectos exactos del producto. Estos dibujos no están a escala. Innes Aire S.A. de C.V. se reserva el derecho de hacer cambios sin previo permiso.

Ninguna parte de este documento podrá ser reproducida o retransmitida de cualquier forma; siendo estas: electrónicas o mecanografeadas; incluyendo fotocopiado, grabado y/o cualquier sistema de alojamiento de información sin previo permiso de INNES AIRE S.A. DE C.V.

# VJS

## Difusores Redondos

## Submittal

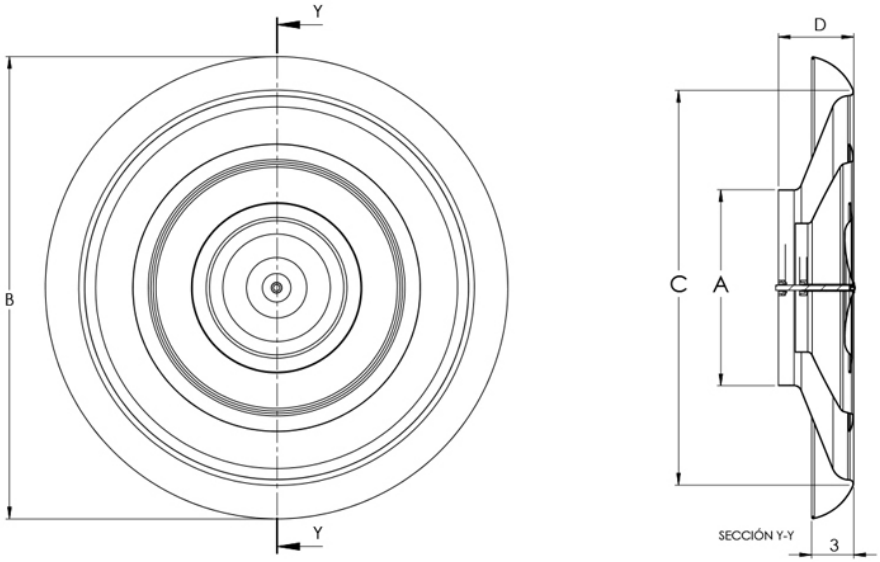


| Tamaño de difusor | A | B | C | D | Tipo Cuello |
|---|---|---|---|---|---|
| | Cuello | Plato | Abertura Plafón | Altura | Redondo |
| **6 - 12** | 6 5/16" | 15 1/4 | 11 3/4 | 3 3/8 | ✓ |
| **8 - 16** | 8 1/16" | 19 1/8 | 15 7/8 | 3 3/4 | ✓ |
| **10 - 20** | 10 1/16" | 24 1/8 | 19 7/8 | 4 1/16 | ✓ |
| **12 - 24** | 11 15/16" | 29 | 23 3/4 | 4 3/4 | ✓ |
| **14 - 28** | 14" | 33 | 28 | 5 3/8 | ✓ |
| **16 - 28** | 15 7/8" | 33 | 28 | 5 13/16 | ✓ |

**Nombre de la obra:**_____
**Ubicación:**_____
**Arquitecto:** _____
**Ingeniero:** _____
**Contratista:** _____

**Presentado por:**

**Fecha:**


**Av. División del Norte N°76 Col. Memetla, Cuajimalpa México. C.P. 05330 D.F.**

**www.innes.com.mx**


Nota: Este submittal está diseñado para demostrar dimensiones generales de dicho producto. Los dibujos de este submittal no son elaborados con la intención de especificar aspectos exactos del producto. Estos dibujos no están a escala. Innes Aire S.A. de C.V. se reserva el derecho de hacer cambios sin previo permiso.


Ninguna parte de este documento podrá ser reproducida o retransmitida de cualquier forma; siendo estas: electrónicas o mecanografeadas; incluyendo fotocopiado, grabado y/o cualquier sistema de alojamiento de información sin previo permiso de INNES AIRE S.A. DE C.V.

# VJS

## Difusores Redondos

## Submittal

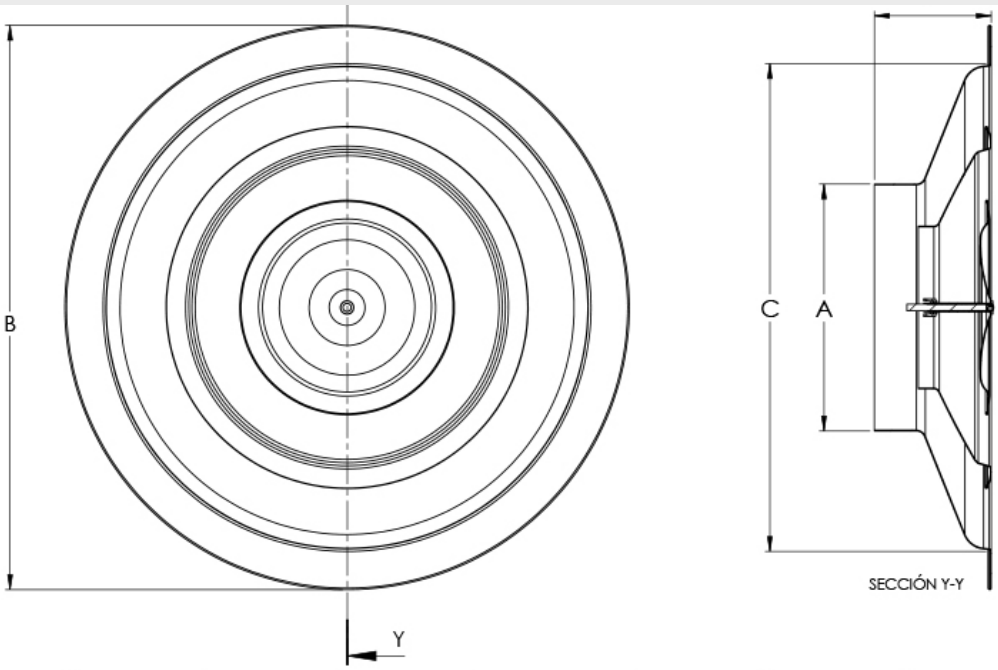


| Tamaño de difusor | A | B | C | D | Tipo Cuello |
|---|---|---|---|---|---|
| | Cuello | Plato | Abertura Plafón | Altura | Redondo |
| **6 - 12** | 6 5/16" | 15 1/4 | 11 3/4 | 3 3/8 | ✓ |
| **8 - 16** | 8 1/16" | 19 1/8 | 15 7/8 | 3 3/4 | ✓ |
| **10 - 20** | 10 1/16" | 24 1/8 | 19 7/8 | 4 1/16 | ✓ |
| **12 - 24** | 11 15/16" | 29 | 23 3/4 | 4 3/4 | ✓ |
| **14 - 28** | 14" | 33 | 28 | 5 3/8 | ✓ |
| **16 - 28** | 15 7/8" | 33 | 28 | 5 13/16 | ✓ |

**Nombre de la obra:**_____
**Ubicación:**_____
**Arquitecto:** _____
**Ingeniero:** _____
**Contratista:** _____

**Presentado por:**

**Fecha:**


**Av. División del Norte N°76 Col. Memetla, Cuajimalpa México. C.P. 05330 D.F.**

**www.innes.com.mx**


Nota: Este submittal está diseñado para demostrar dimensiones generales de dicho producto. Los dibujos de este submittal no son elaborados con la intención de especificar aspectos exactos del producto. Estos dibujos no están a escala. Innes Aire S.A. de C.V. se reserva el derecho de hacer cambios sin previo permiso.


Ninguna parte de este documento podrá ser reproducida o retransmitida de cualquier forma; siendo estas: electrónicas o mecanografeadas; incluyendo fotocopiado, grabado y/o cualquier sistema de alojamiento de información sin previo permiso de INNES AIRE S.A. DE C.V.